下がり壁納まり

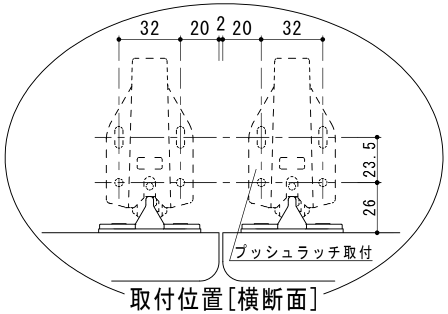

32
20
2
20
32
23.5
26
プッシュラッチ取付

取付位置[横断面]

プッシュラッチの場合

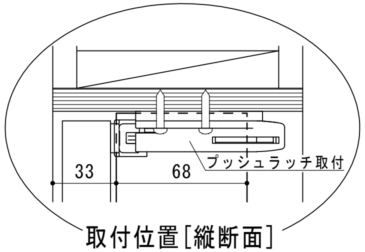

33
68
プッシュラッチ取付

取付位置[縦断面]

プッシュラッチの場合

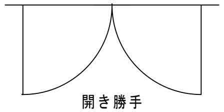

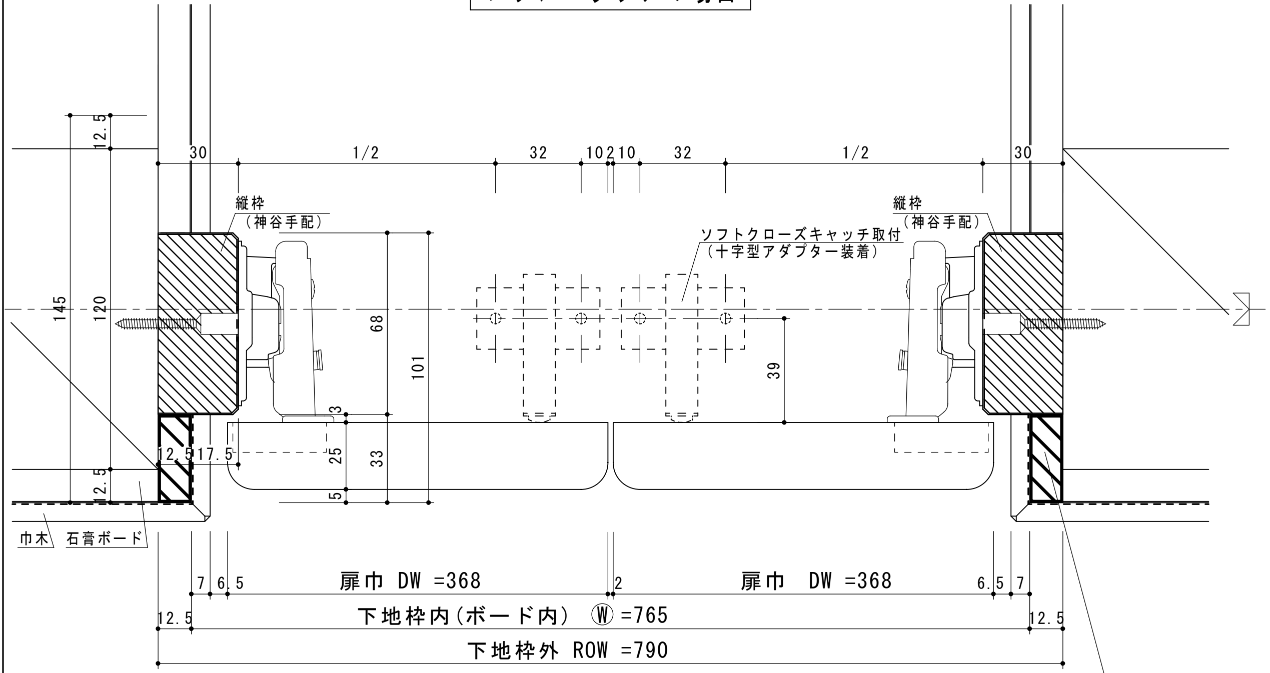

12.5
30
1/2
32
10
2
10
32
1/2
30
縦枠
（神谷手配）
ソフトクローズキャッチ取付
（十字型アダプター装着）
縦枠
（神谷手配）
145
120
68
101
39
3
25
33
5
12.5
17.5
12.5
巾木
石膏ボード
7
6.5
扉巾 DW =368
2
扉巾 DW =368
6.5
7
12.5
下地枠内（ボード内） Ⓦ =765
12.5
下地枠外 ROW =790

この部分には１２．５ｍｍまたは１２ｍｍの材
（石膏ボード等）を現場手配にて取り付けて下さい

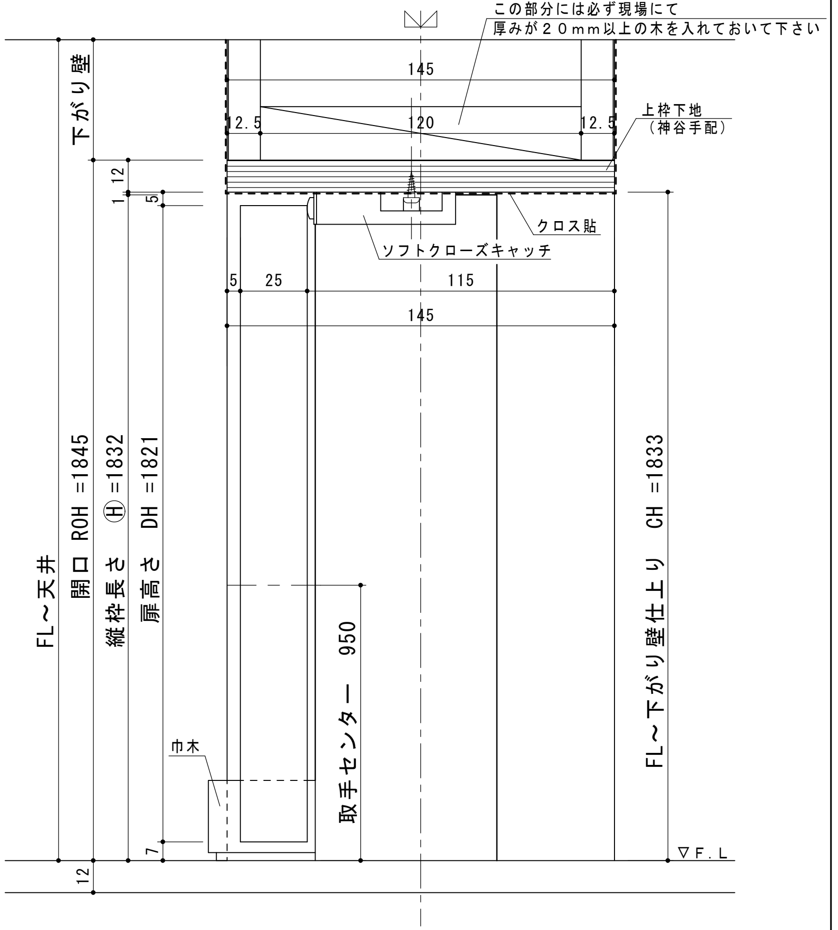

この部分には必ず現場にて
厚みが２０ｍｍ以上の木を入れておいて下さい
145
12.5
120
12.5
上枠下地
（神谷手配）
下がり壁
1
12
5
クロス貼
ソフトクローズキャッチ
5
25
115
145
FL～天井
開口 ROH =1845
縦枠長さ Ⓗ =1832
扉高さ DH =1821
取手センター 950
FL～下がり壁仕上り CH =1833
巾木
7
▽F.L
12

枠品番	ＡＧ１４５ ＭＢ−０７１８	
ＲＯＷ	７９０	
Ⓦ	７６５	
ＤＷ	３６８	

Full Height Door

変更訂正事項 ⚠1 2018/ 1 プッシュラッチ取付位置追加

作成 ２０１４年 １０月 １日

名称 フルハイトドアーステルス･モード
在来向け、壁厚１４５ｍｍ

図名 物入両開き戸枠納まり図

図面番号 ＷＬＭ−８