取手位置	(▲)ＭＢ－５型
	▲ その他のシリーズ

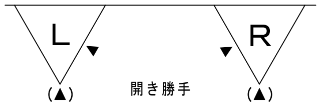

※ミラー付き(オプション)の場合の取り付け位置は
納まり図面集をご確認ください

天井高納まり

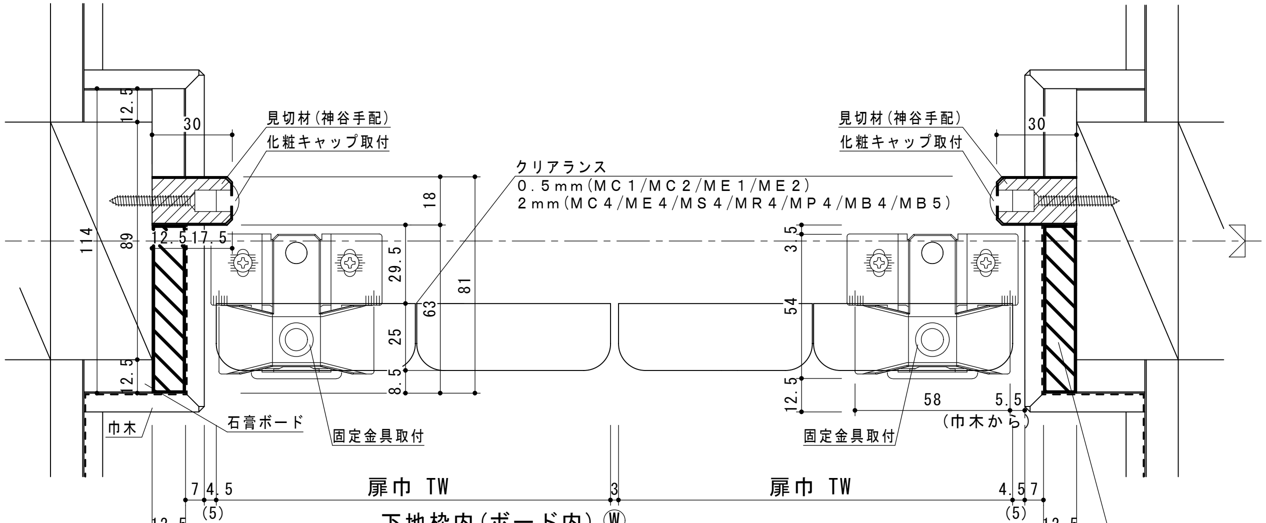
見切材(神谷手配)
化粧キャップ取付
見切材(神谷手配)
化粧キャップ取付
クリアランス
０．５ｍｍ(ＭＣ１/ＭＣ２/ＭＥ１/ＭＥ２)
２ｍｍ(ＭＣ４/ＭＥ４/ＭＳ４/ＭＲ４/ＭＰ４/ＭＢ４/ＭＢ５)
30
30
12.5
114
89
12.5
17.5
12.5
12.5
18
29.5
25
8.5
8.5
63
81
3.5
3.5
54
12.5
58
5.5
(巾木から)
巾木
石膏ボード
固定金具取付
固定金具取付
7
4.5
(5)
扉巾 TW
3
扉巾 TW
4.5
7
(5)
12.5
下地枠内(ボード内) Ⓦ
12.5
下地枠外 ROW

この部分には１２．５ｍｍまたは１２ｍｍの材
(石膏ボード等)を現場手配にて取り付けて下さい

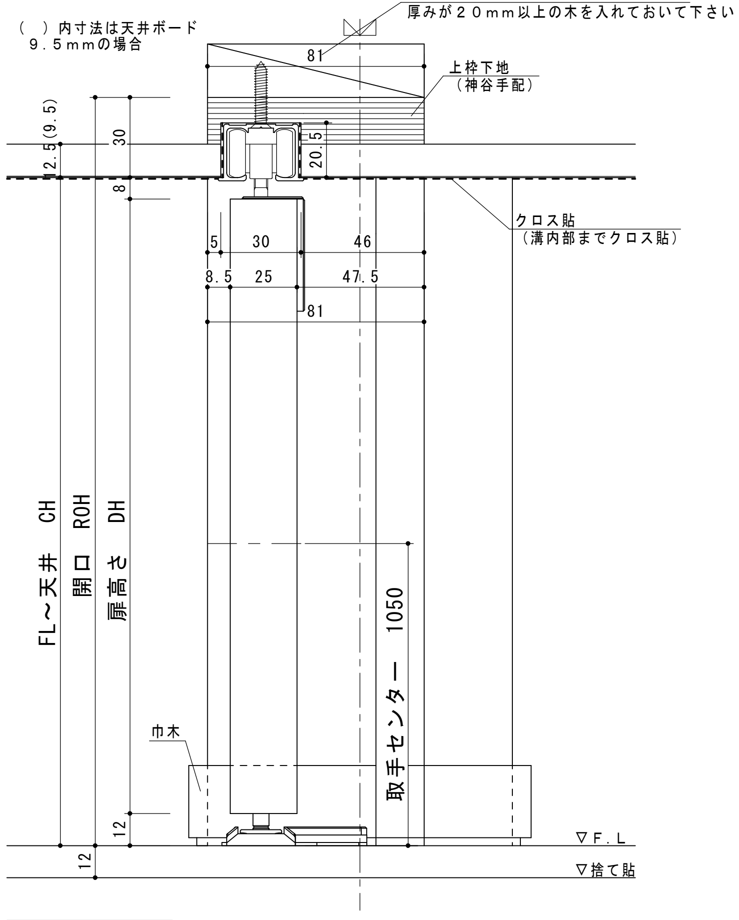
この部分には必ず現場にて
厚みが２０ｍｍ以上の木を入れておいて下さい
(　)内寸法は天井ボード
９．５ｍｍの場合
81
上枠下地
(神谷手配)
12.5(9.5)
30
5
20.5
8
クロス貼
(溝内部までクロス貼)
5
30
46
8.5
25
47.5
81
FL～天井 CH
開口 ROH
扉高さ DH
取手センター 1050
巾木
12
12
▽F.L
▽捨て貼

当図のＲＯＨ寸法は
フロアから上枠下地
上端を示します

枠品番	ＣＧ１１４ ＭＬ－１２＊＊	ＣＧ１１４ ＭＬ－１６＊＊
ＲＯＷ	１２００	１６５５
Ⓦ	１１７５	１６３０
ＴＷ	５７４．５	８０１．５
上レール	１１７２　１本	１６２７　１本

※枠クリアランス(　)内寸法はＷ１６サイズの場合を示す
※品番の＊＊には２４、２７を入れて下さい
※固定金具の取付位置は巾木からの寸法となります(巾木の厚み７ｍｍの場合を示す)

kamiya
Full Height Door

変更訂正事項			作成　２０１９年　８月　１日

名　称　フルハイトドアーステルス･モード
２×４向け、壁厚１１４ｍｍ［天井ボード勝ち］

図　名　物入４枚固定折れ戸枠納まり図

図面番号　ＶＢＭ－２