オートマチックドア専用納まり

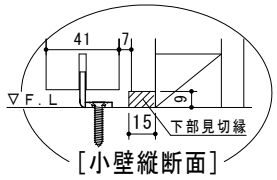

［小壁縦断面］

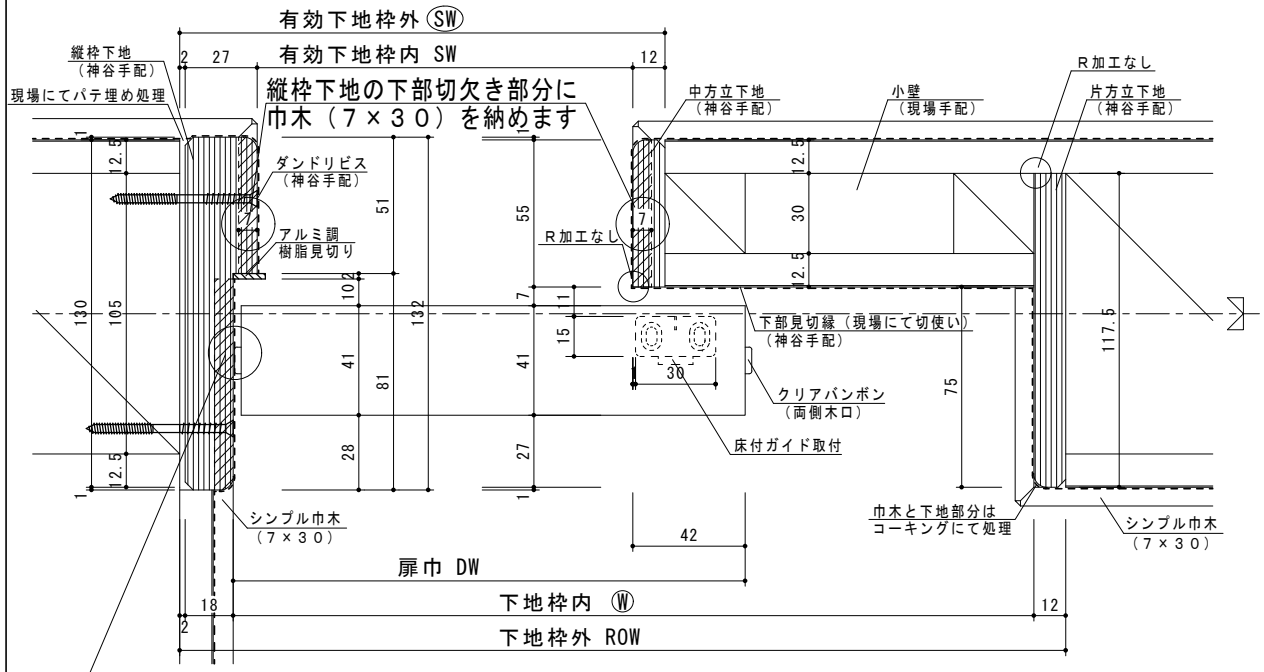

電源ＡＣ１００Ｖ　２Ａ（電気工事）
※詳細については施工手順書を参照

当図はＬ勝手を示す

サイズ	SG130 JC−14**J L/R	SG130 JC−16**J L/R
ROW	1563	1655
W	1531	1623
SW	773	819
SW	732	778
DW	781	827
上部レール	1528　1本	1620　1本

※下地材は開口側の角に、R加工の有･無の選択ができます
※品番の＊＊には２４を入れて下さい

下がり壁納まり

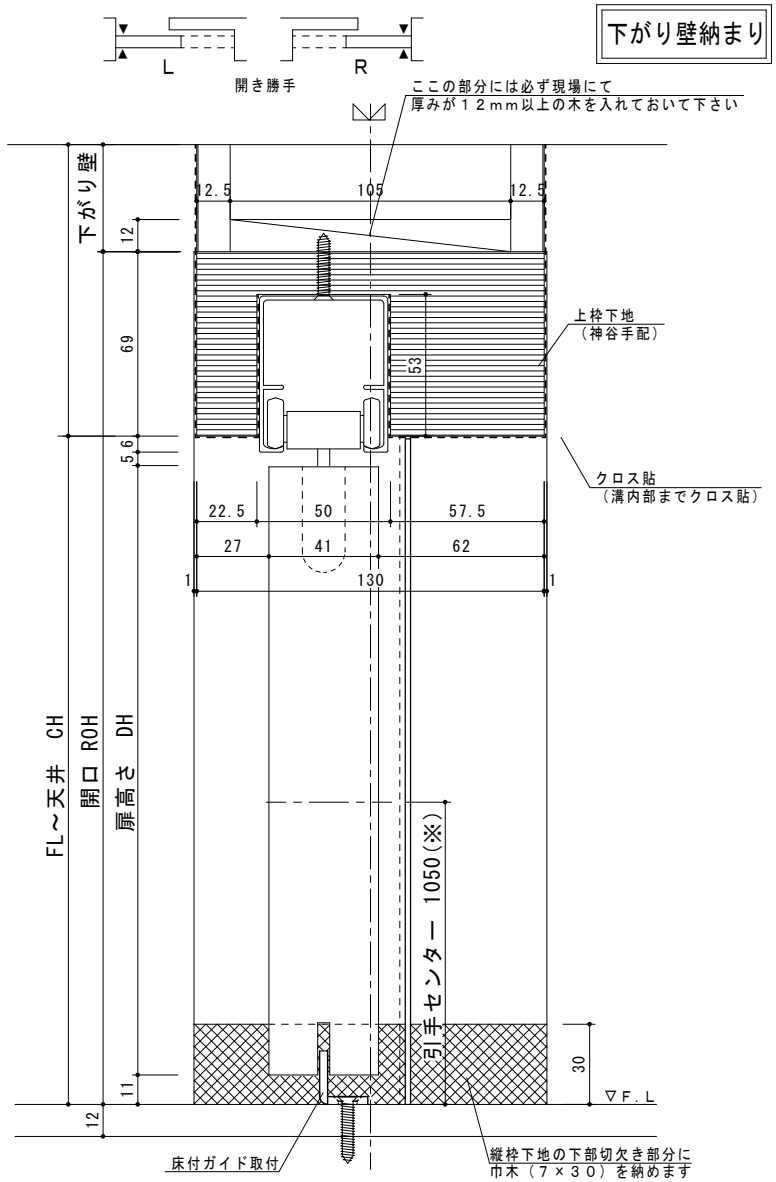

(※)引手はオプション設定です
標準では引手金物が付いておりません

kamiya Full Height Door	変更訂正事項		作成　２０１９年　８月　１日	名称	フルハイトドアーステルス･モード 在来向け、壁厚１３０mm	図面番号
				図名	一般出入口片引き戸枠納まり図(上吊／オートマチックドア)	ＸＬＪ−１